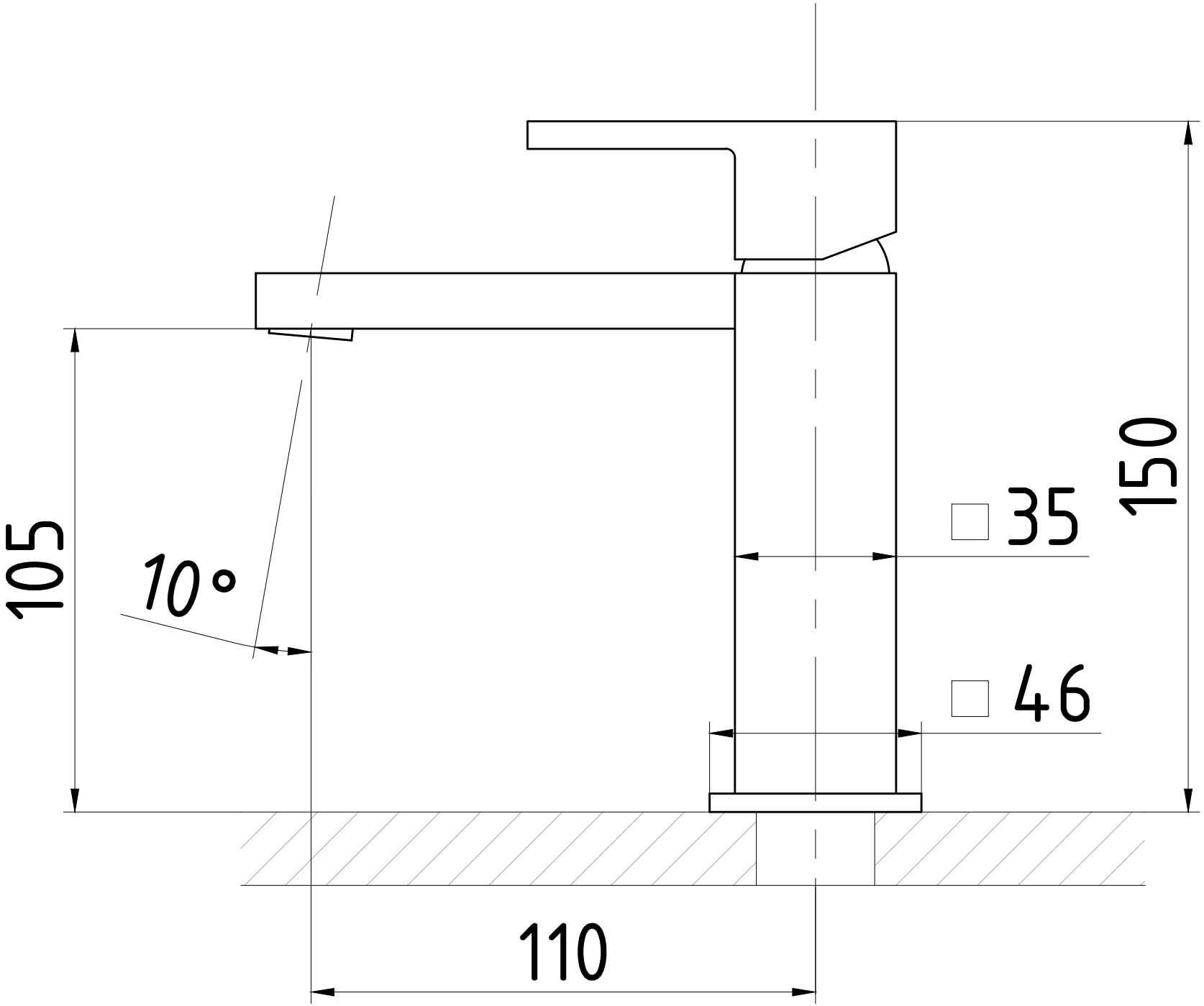
105
10°
□ 35
150
□ 46
110